8300100028

VBH0190RSLBS

EC-Radialmodul - RadiCal®

rückwärts gekrümmt, einseitig saugend

mit Gehäuse

ebm-papst Mulfingen GmbH & Co. KG
Bachmühle 2 · D-74673 Mulfingen
Phone +49 7938 81-0
Fax +49 7938 81-110
info1@de.ebmpapst.com
www.ebmpapst.com

Kommanditgesellschaft · Sitz Mulfingen
Amtsgericht Stuttgart · HRA 590344

Komplementär Elektrobau Mulfingen GmbH · Sitz Mulfingen
Amtsgericht Stuttgart · HRB 590142

Nenndaten

Artikel	**8300100028**
Motor	**E06001-10 (M3G060-BA)**

Phase		1~
Nennspannung	VAC	230
Nennspannungsbereich	VAC	200 .. 240
Frequenz	Hz	50/60
Art der Datenfestlegung		mb
Drehzahl	min^{-1}	3250
Leistungsaufnahme	W	85
Stromaufnahme	A	0,7
Min. Umgebungstemperatur	°C	-25
Max. Umgebungstemperatur	°C	60

mb = Max. Belastung · mw = Max. Wirkungsgrad · fb = Freiblasend · kv = Kundenvorgabe · kg = Kundengerät
Änderungen vorbehalten

8300100028

VBH0190RSLBS

EC-Radialmodul - RadiCal®

rückwärts gekrümmt, einseitig saugend

mit Gehäuse

Technische Beschreibung

Masse	1,34 kg
Baugröße	190 mm
Motor-Baugröße	60
Oberfläche Rotor	Dickschicht passiviert
Material Elektronikgehäuse	Aluminium Druckguss
Material Laufrad	Kunststoff PP
Material Gehäuse	Kunststoff PA
Schaufelanzahl	7
Drehrichtung	Rechts auf den Rotor gesehen
Schutzart	IP54
Isolationsklasse	"B"
Feuchte- (F) / Umweltschutzklasse (H)	H1
Zul. Umgebungstemp. Motor max. (Transport/Lagerung)	+ 80 °C
Zul. Umgebungstemp. Motor min. (Transport/Lagerung)	- 40 °C
Einbaulage	Beliebig
Kondenswasser-Bohrungen	Keine, offener Rotor
Betriebsart	S1
Lagerung Motor	Kugellager
Technische Ausstattung	- Ausgang 10 VDC, max. 1,1 mA - Blockiererkennung - Drehzahlausgang - Drehzahlregelung - Leistungsbegrenzung - Motorstrombegrenzung - Sanftanlauf - Steuereingang 0-10 VDC / PWM - Steuerschnittstelle mit sicher vom Netz getrenntem SELV Potential - Überspannungserkennung - Übertemperaturschutz Elektronik / Motor - Unterspannungserkennung
EMV Störfestigkeit	Gemäß EN 61000-6-2 (Industriebereich)
EMV Netzrückwirkungen	Gemäß EN 61000-3-2/3
EMV Störaussendung	Gemäß EN 61000-6-3 (Haushaltsbereich)
Berührungsstrom nach IEC 60990 (Messschaltung Bild 4, TN System)	<= 3,5 mA
Motorschutz	Motorschutz elektronisch
Kabelausführung	Variabel
Schutzklasse-Anordnung	I; Wenn ein Schutzleiter kundenseitig angeschlossen ist Diese Komponente für den Einbau kann mehrere lokale Schutzklasseanordnungen aufweisen. Diese Angabe bezieht sich auf die Grundauslegung dieser Komponente. Die endgültige Schutzklasse ergibt sich nach dem bestimmungsgemäßen Einbau und Anschluss der Komponenten.
Normkonformität	EN 60034-1; EN 60204-1; EN 60335-1; CE
Bemerkung zu CE	Ökodesign-Richtlinie 2009/125/EG + Ventilatorverordnung (EG) Nr. 327/2011 nicht anwendbar, da Leistungsaufnahme <125W.

ebm-papst Mulfingen GmbH & Co. KG · Bachmühle 2 · D-74673 Mulfingen · Phone +49 (0) 7938 81-0 · Fax +49 (0) 7938 81-110 · info1@de.ebmpapst.com · www.ebmpapst.com

EC-Radialmodul - RadiCal®

rückwärts gekrümmt, einseitig saugend
mit Gehäuse

Produktzeichnung

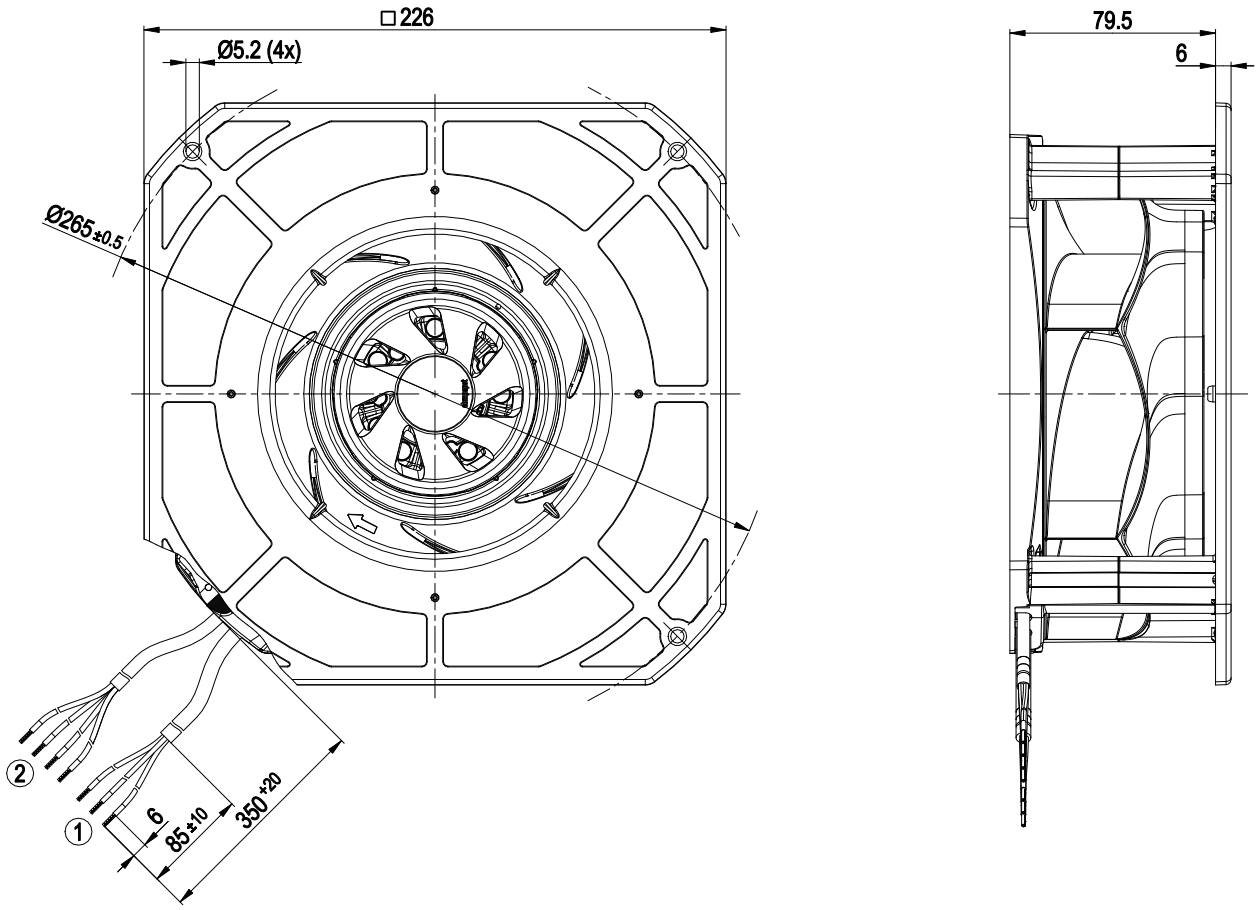

1	Netzleitung (PWR) PVC AWG20
	3x Aderendkralle
2	Steuerleitung (CTRL) PVC AWG22
	4x Aderendkralle

ebm-papst Mulfingen GmbH & Co. KG · Bachmühle 2 · D-74673 Mulfingen · Phone +49 (0) 7938 81-0 · Fax +49 (0) 7938 81-110 · info1@de.ebmpapst.com · www.ebmpapst.com

EC-Radialmodul - RadiCal®

rückwärts gekrümmt, einseitig saugend
mit Gehäuse

Montagemaße

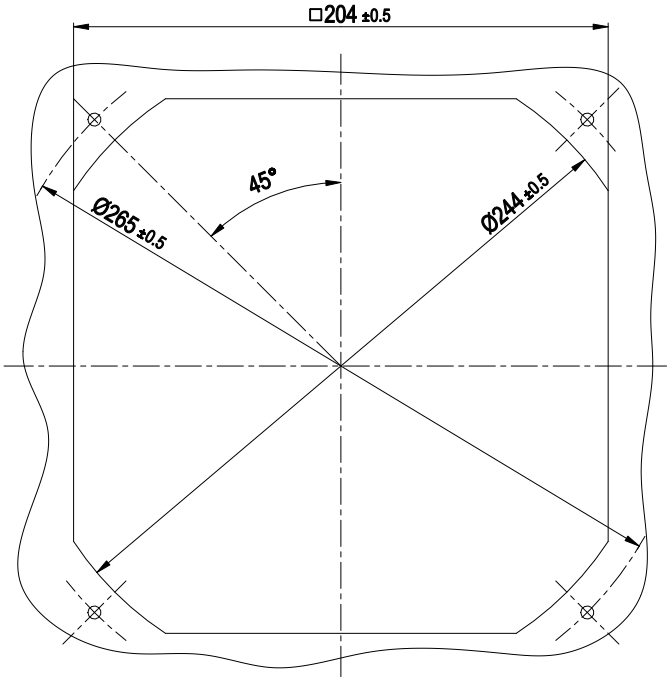

ebm-papst Mulfingen GmbH & Co. KG · Bachmühle 2 · D-74673 Mulfingen · Phone +49 (0) 7938 81-0 · Fax +49 (0) 7938 81-110 · info1@de.ebmpapst.com · www.ebmpapst.com

Anschlussbild

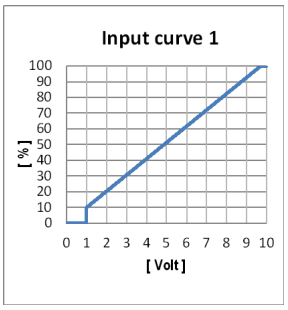

Nr.	Anschl.	Bezeichnung	Farbe	Funktion / Belegung
	PWR	L	schwarz	Versorgungsspannung, Phase, Spannungsbereich siehe Typenschild
	PWR	N	blau	Versorgungsspannung, Neutralleiter, Spannungsbereich siehe Typenschild
	PWR	PE	grün/gelb	Schutzleiter
	CTRL	GND	blau	Bezugsmasse für Steuerschnittstelle, SELV
	CTRL	IO1	gelb	Werkseinstellung: Analogeingang 0-10 V/PWM, Ri=100 KΩ, fPWM=1 kHz..10 kHz, Funktion: Drehzahl-Sollwert Kennlinie parametrierbar (siehe Eingangskennlinie "Input curve 1"), SELV Funktion werksseitig parametrierbar (siehe Tabelle optionale Schnittstellenfunktionen)
	CTRL	IO2	weiß	Werkseinstellung: Open-Collector-Ausgang, Umax=50 VDC, Imax= 10 mA, Funktion: Tachoausgang 1 Impuls/Umdrehung, SELV Funktion werksseitig parametrierbar (siehe Tabelle optionale Schnittstellenfunktionen)
	CTRL	Vout	rot	Spannungsausgang 10 VDC +/-3 %, Imax=1,1 mA Nicht kurzschlussfest, Versorgung für externe Geräte, SELV

ebm-papst Mulfingen GmbH & Co. KG · Bachmühle 2 · D-74673 Mulfingen · Phone +49 (0) 7938 81-0 · Fax +49 (0) 7938 81-110 · info1@de.ebmpapst.com · www.ebmpapst.com

Klemmen- / Steckerbelegung

Basic (B4)

Factory configuration option upon request

○ *Factory configuration option*

	configurable IO mode	electrical specification	INPUT				OUTPUT				
			source: set value	switch: parameter set: #1 / #2	switch: direction of rotation: cw / ccw	switch: enable/disable input	configurable function	signal: tach out	signal: diagnostics out	signal: alarm out	signal: run monitoring	signal: status	signal: configurable function
IO1	○ **Din1 (high active)**: digital input	active: parameterizable voltage x-30 VDC not active: pin open or parameterizable voltage <x VDC, SELV		○	○	○	○						
	○ **Ain1 0-10 V/PWM:** analog input	Ri = 100 kΩ, characteristic curve parameterizable, f_{PWM} = 1k..10 kHz, SELV	○										
IO2	○ **Tach out** (open collector)	Umax=50 VDC, Imax=10 mA, SELV						○					
	○ **Diagnostics out** (open collector)	Umax=50 VDC, Imax=10 mA, SELV							○				
	○ **Alarm out** (open collector)	Umax=50 VDC, Imax=10 mA, SELV								○			
	○ **Open collector**	Umax=50 VDC, Imax=10 mA, SELV										○	○
Vout	Voltage output	Voltage10 VDC, SELV											

ebm-papst Mulfingen GmbH & Co. KG · Bachmühle 2 · D-74673 Mulfingen · Phone +49 (0) 7938 81-0 · Fax +49 (0) 7938 81-110 · info1@de.ebmpapst.com · www.ebmpapst.com

8300100028

VBH0190RSLBS

EC-Radialmodul - RadiCal®

rückwärts gekrümmt, einseitig saugend

mit Gehäuse

Kennlinien: Luftleistung 50 Hz

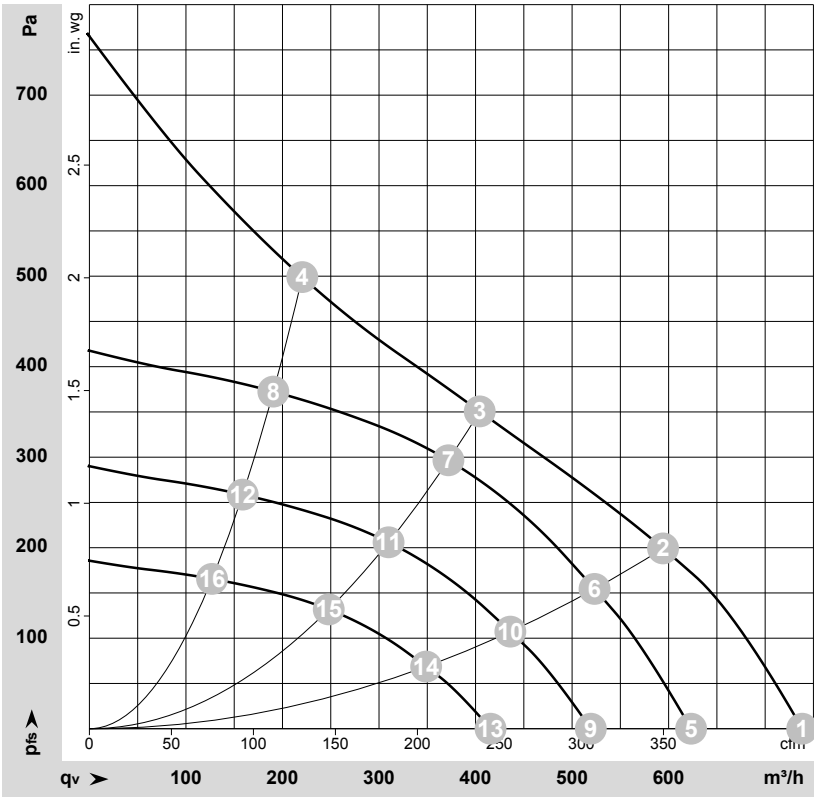

ρ = 1,15 kg/m³ ± 2 %

Messung: LU-211932-1

Luftleistung gemessen nach ISO 5801 Installationskategorie A. Den genauen Messaufbau erfragen Sie bitte bei ebm-papst. Saugseitige Geräuschpegel: LwA nach ISO 13347 / LpA mit 1 m Abstand auf Ventilatorachse gemessen. Die Angaben gelten nur unter den angegebenen Messbedingungen und können sich durch Einbaubedingungen verändern. Bei Abweichungen zum Normaufbau sind die Kennwerte im eingebauten Zustand zu überprüfen.

Messwerte

	Versch.	U	f	n	P_e	I	LpA_{in}	LwA_{in}	q_V	p_{fs}	q_V	p_{fs}
		V	Hz	min^{-1}	W	A	dB(A)	dB(A)	m^3/h	Pa	cfm	in. wg
1	1~	230	50	3555	85	0,70	69	76	740	0	435	0,00
2	1~	230	50	3410	85	0,70	63	71	595	200	350	0,80
3	1~	230	50	3250	85	0,70	61	69	405	350	240	1,41
4	1~	230	50	3465	85	0,70	65	74	220	500	130	2,01
5	1~	230	50	3000	52	0,42	64	72	625	0	365	0,00
6	1~	230	50	3000	61	0,49	60	67	525	155	310	0,62
7	1~	230	50	3000	69	0,56	59	67	370	297	220	1,19
8	1~	230	50	3000	58	0,47	62	70	190	373	110	1,50
9	1~	230	50	2500	30	0,24	60	67	520	0	305	0,00
10	1~	230	50	2500	35	0,28	55	63	435	107	255	0,43
11	1~	230	50	2500	40	0,32	54	62	310	206	180	0,83
12	1~	230	50	2500	33	0,27	57	65	160	259	95	1,04
13	1~	230	50	2000	16	0,13	54	62	415	0	245	0,00
14	1~	230	50	2000	18	0,15	50	57	350	69	205	0,28
15	1~	230	50	2000	20	0,17	49	56	250	132	145	0,53
16	1~	230	50	2000	17	0,14	51	60	125	166	75	0,67

Versch. = Verschaltung · U = Versorgungsspannung · f = Frequenz · n = Drehzahl · P_e = Leistungsaufnahme · I = Stromaufnahme · LpA_{in} = Schalldruckpegel saugseitig · LwA_{in} = Schallleistungspegel saugseitig
q_V = Volumenstrom · p_{fs} = Druckerhöhung

ebm-papst Mulfingen GmbH & Co. KG · Bachmühle 2 · D-74673 Mulfingen · Phone +49 (0) 7938 81-0 · Fax +49 (0) 7938 81-110 · info1@de.ebmpapst.com · www.ebmpapst.com