8300101159

VBH0175SSLBS

EC-Radialmodul - RadiCal®

rückwärts gekrümmt, einseitig saugend

mit Gehäuse

ebm-papst Mulfingen GmbH & Co. KGaA & Co. KG
Bachmühle 2 · D-74673 Mulfingen
Phone +49 7938 81-0
info1@de.ebmpapst.com
www.ebmpapst.com

Kommanditgesellschaft · Sitz Mulfingen
Amtsgericht Stuttgart · HRA 590344

Komplementär Elektrobau Mulfingen GmbH · Sitz Mulfingen
Amtsgericht Stuttgart · HRB 590142

Nenndaten

Artikel	**8300101159**
Motor	**E06001-10**

Phase		1~
Nennspannung	VAC	230
Nennspannungsbereich	VAC	200 .. 240
Frequenz	Hz	50/60
Art der Datenfestlegung		mb
Drehzahl	min^{-1}	3900
Leistungsaufnahme	W	85
Stromaufnahme	A	0,7
Min. Umgebungstemperatur	°C	-25
Max. Umgebungstemperatur	°C	60

mb = Max. Belastung · mw = Max. Wirkungsgrad · fb = Freiblasend · kv = Kundenvorgabe · kg = Kundengerät
Änderungen vorbehalten

EC-Radialmodul - RadiCal®

rückwärts gekrümmt, einseitig saugend
mit Gehäuse

Technische Beschreibung

Masse	1,295 kg
Baugröße	175 mm
Motor-Baugröße	60
Oberfläche Rotor	Dickschicht passiviert
Material Elektronikgehäuse	Aluminium Druckguss
Material Laufrad	Kunststoff PP
Material Gehäuse	Kunststoff PP
Schaufelanzahl	7
Drehrichtung	Rechts auf den Rotor gesehen
Schutzart	IP54
Isolationsklasse	"B"
Feuchte- (F) / Umweltschutzklasse (H)	H1 = Feucht – zeitweise oder ständig hohe Luftfeuchtigkeit
Zul. Umgebungstemp. Motor max. (Transport/Lagerung)	+80 °C
Zul. Umgebungstemp. Motor min. (Transport/Lagerung)	-40 °C
Einbaulage	Beliebig
Kondenswasser-Bohrungen	Keine, offener Rotor
Betriebsart	S1
Lagerung Motor	Kugellager
Technische Ausstattung	- Ausgang 10 VDC, max. 1,1 mA - Blockiererkennung - Drehzahlausgang - Drehzahlregelung - Leistungsbegrenzung - Motorstrombegrenzung - Sanftanlauf - Steuereingang 0-10 VDC / PWM - Steuerschnittstelle mit sicher vom Netz getrenntem SELV Potential - Überspannungserkennung - Übertemperaturschutz Elektronik / Motor - Unterspannungserkennung
EMV Störfestigkeit	Gemäß EN 61000-6-2 (Industriebereich)
EMV Netzrückwirkungen	Gemäß EN 61000-3-2/3
EMV Störaussendung	Gemäß EN 61000-6-3 (Haushaltsbereich)
Berührungsstrom nach IEC 60990 (Messschaltung Bild 4, TN System)	<= 3,5 mA
Motorschutz	Motorschutz elektronisch
Kabelausführung	Variabel
Schutzklasse-Anordnung	I; Wenn ein Schutzleiter angeschlossen ist. Die Einbaukomponente hat mehrere lokale Schutzklasse-Anordnungen. Die endgültige Schutzklasse ergibt sich nach bestimmungsgemäßem Einbau.
Normkonformität	EN 60034-1; EN 60204-1; EN 60335-1; CE; UKCA
Bemerkung zu CE	Ökodesign-Richtlinie 2009/125/EG + Ventilatorverordnung (EG) Nr. 327/2011 nicht anwendbar, da Leistungsaufnahme <125W.
Zulassung	CSA C22.2 Nr.77 + CAN/CSA-E60730-1; UL 1004-7 + 60730-1

ebm-papst Mulfingen GmbH & Co. KGaA & Co. KG · Bachmühle 2 · D-74673 Mulfingen · Phone +49 (0) 7938 81-0 · info1@de.ebmpapst.com · www.ebmpapst.com

EC-Radialmodul - RadiCal®

rückwärts gekrümmt, einseitig saugend
mit Gehäuse

Produktzeichnung

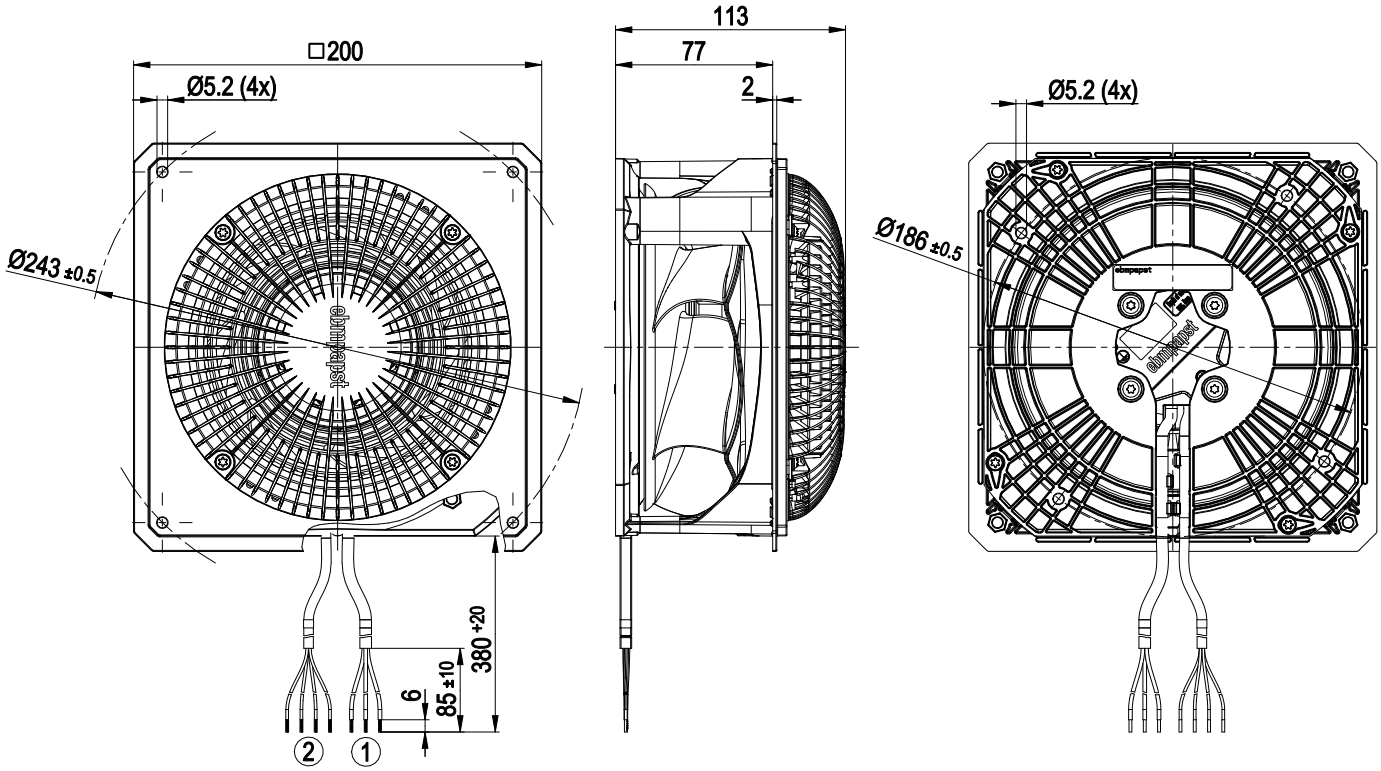

1	Netzleitung (PWR) PVC AWG20
	3x Aderendkralle
2	Steuerleitung (CTRL) PVC AWG22
	4x Aderendkralle

ebm-papst Mulfingen GmbH & Co. KGaA & Co. KG · Bachmühle 2 · D-74673 Mulfingen · Phone +49 (0) 7938 81-0 · info1@de.ebmpapst.com · www.ebmpapst.com

8300101159

VBH0175SSLBS

EC-Radialmodul - RadiCal®

rückwärts gekrümmt, einseitig saugend

mit Gehäuse

Montagemaße

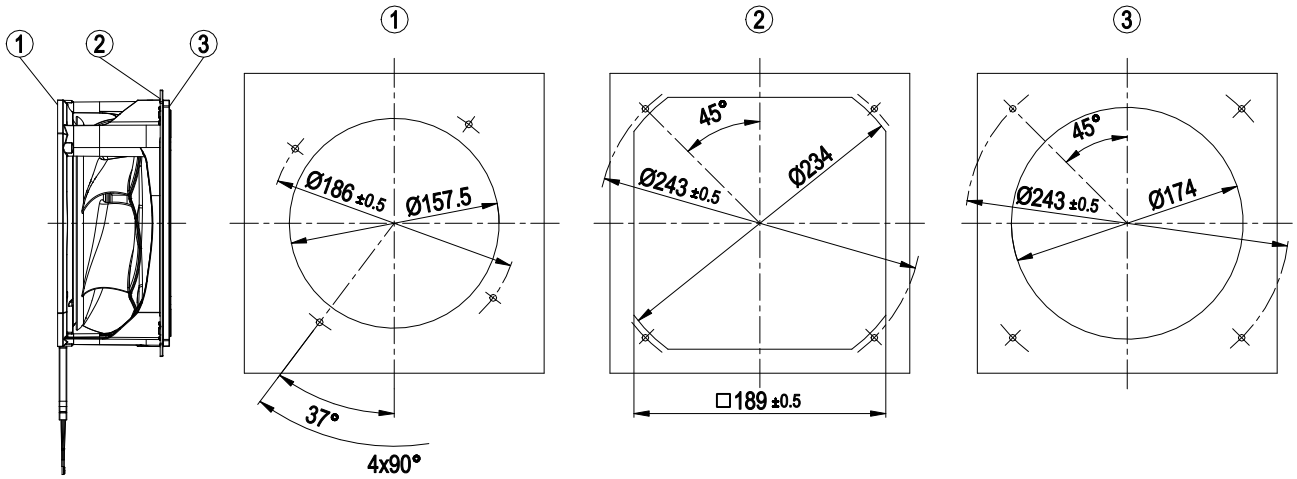

1	Montage Motorplatte
2	Montage Düsenplatte druckseitig
3	Montage Düsenplatte saugseitig

Anschlussbild

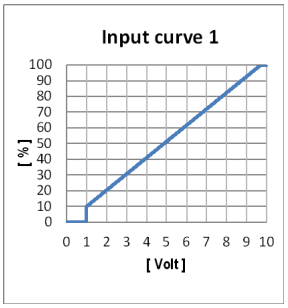

Nr.	Anschl.	Bezeichnung	Farbe	Funktion / Belegung
	PWR	L	schwarz	Versorgungsspannung, Phase, Spannungsbereich siehe Typenschild
	PWR	N	blau	Versorgungsspannung, Neutralleiter, Spannungsbereich siehe Typenschild
	PWR	PE	grün/gelb	Schutzleiter
	CTRL	GND	blau	Bezugsmasse für Steuerschnittstelle, SELV
	CTRL	IO1	gelb	Werkseinstellung: Analogeingang 0-10 V/PWM, Ri=100 KΩ, fPWM=1 kHz..10 kHz, Funktion: Drehzahl-Sollwert Kennlinie parametrierbar (siehe Eingangskennlinie "Input curve 1"), SELV Funktion werksseitig parametrierbar (siehe Tabelle optionale Schnittstellenfunktionen)
	CTRL	IO2	weiß	Werkseinstellung: Open-Collector-Ausgang, Umax=50 VDC, Imax= 10 mA, Funktion: Tachoausgang 1 Impuls/Umdrehung, SELV Funktion werksseitig parametrierbar (siehe Tabelle optionale Schnittstellenfunktionen)
	CTRL	Vout	rot	Spannungsausgang 10 VDC +/-3 %, Imax=1,1 mA Nicht kurzschlussfest, Versorgung für externe Geräte, SELV

ebm-papst Mulfingen GmbH & Co. KGaA & Co. KG · Bachmühle 2 · D-74673 Mulfingen · Phone +49 (0) 7938 81-0 · info1@de.ebmpapst.com · www.ebmpapst.com

Klemmen- / Steckerbelegung

Basic (B4)

Factory configuration option upon request

○ *Factory configuration option*

	configurable IO mode	electrical specification	INPUT: source: set value	INPUT: switch: parameter set: #1 / #2	INPUT: switch: direction of rotation: cw / ccw	INPUT: switch: enable/disable input	INPUT: configurable function	OUTPUT: signal: tach out	OUTPUT: signal: diagnostics out	OUTPUT: signal: alarm out	OUTPUT: signal: run monitoring	OUTPUT: signal: status	OUTPUT: signal: configurable function
IO1	○ **Din1 (high active)**: digital input	active: parameterizable voltage x-30 VDC not active: pin open or parameterizable voltage <x VDC, SELV		○	○	○	○						
	○ **Ain1 0-10 V/PWM:** analog input	Ri = 100 kΩ, characteristic curve parameterizable, f_{PWM} = 1k..10 kHz, SELV	○				○						
IO2	○ **Tach out** (open collector)	Umax=50 VDC, Imax=10 mA, SELV						○					
	○ **Diagnostics out** (open collector)	Umax=50 VDC, Imax=10 mA, SELV							○				
	○ **Alarm out** (open collector)	Umax=50 VDC, Imax=10 mA, SELV								○			
	○ **Open collector**	Umax=50 VDC, Imax=10 mA, SELV										○	○
Vout	Voltage output	Voltage10 VDC, SELV											

ebm-papst Mulfingen GmbH & Co. KGaA & Co. KG · Bachmühle 2 · D-74673 Mulfingen · Phone +49 (0) 7938 81-0 · info1@de.ebmpapst.com · www.ebmpapst.com

8300101159

VBH0175SSLBS

EC-Radialmodul - RadiCal®

rückwärts gekrümmt, einseitig saugend

mit Gehäuse

Kennlinien: Luftleistung 50 Hz

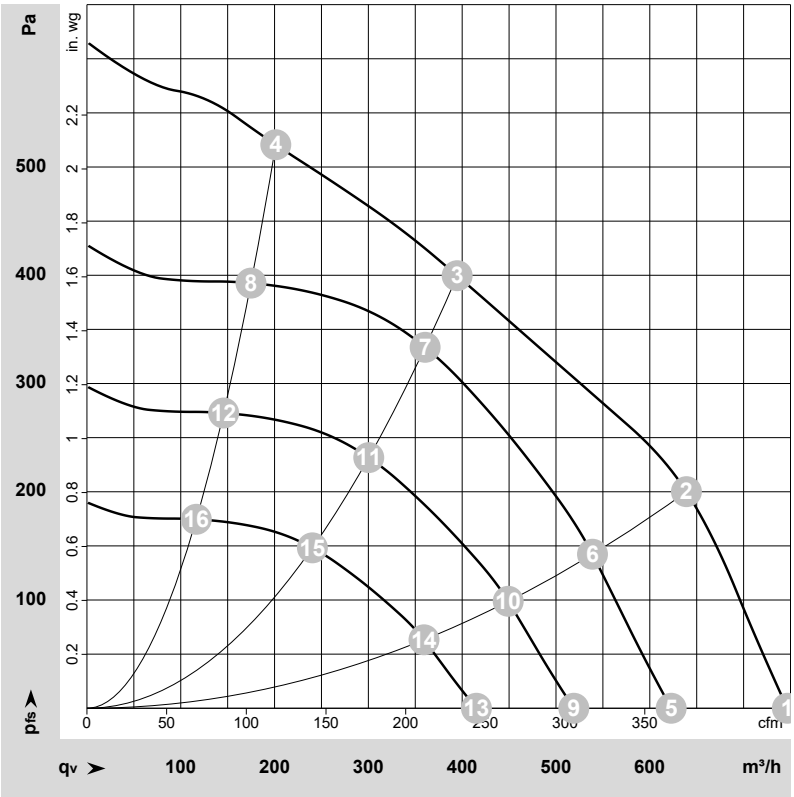

ρ = 1,15 kg/m³ ± 2 %

Messung: LU-227296-1

Luftleistung gemessen nach ISO 5801 Installationskategorie A. Den genauen Messaufbau erfragen Sie bitte bei ebm-papst. Saugseitige Geräuschpegel: LwA nach ISO 13347 / LpA mit 1 m Abstand auf Ventilatorachse gemessen. Die Angaben gelten nur unter den angegebenen Messbedingungen und können sich durch Einbaubedingungen verändern. Bei Abweichungen zum Normaufbau sind die Kennwerte im eingebauten Zustand zu überprüfen.

Messwerte

	Versch.	U	f	n	P_e	I	LpA_{in}	LwA_{in}	q_V	p_{fs}	q_V	p_{fs}
		V	Hz	min^{-1}	W	A	dB(A)	dB(A)	m^3/h	Pa	cfm	in. wg
1	1~	230	50	4315	73	0,60	69	77	745	0	440	0,00
2	1~	230	50	4270	85	0,70	66	73	640	200	375	0,80
3	1~	230	50	3900	85	0,70	62	70	395	400	230	1,61
4	1~	230	50	4140	85	0,70	69	78	200	520	120	2,09
5	1~	230	50	3600	42	0,35	65	72	625	0	365	0,00
6	1~	230	50	3600	52	0,42	61	69	540	142	315	0,57
7	1~	230	50	3600	67	0,54	59	67	360	334	210	1,34
8	1~	230	50	3600	58	0,47	66	74	175	393	105	1,58
9	1~	230	50	3000	25	0,20	60	68	520	0	305	0,00
10	1~	230	50	3000	30	0,25	57	64	450	99	265	0,40
11	1~	230	50	3000	39	0,31	54	63	300	232	175	0,93
12	1~	230	50	3000	33	0,27	61	70	145	273	85	1,10
13	1~	230	50	2400	13	0,10	54	62	415	0	245	0,00
14	1~	230	50	2400	16	0,13	51	59	360	63	210	0,25
15	1~	230	50	2400	20	0,16	49	57	240	149	140	0,60
16	1~	230	50	2400	17	0,14	55	64	115	175	70	0,70

Versch. = Verschaltung · U = Versorgungsspannung · f = Frequenz · n = Drehzahl · P_e = Leistungsaufnahme · I = Stromaufnahme · LpA_{in} = Schalldruckpegel saugseitig · LwA_{in} = Schallleistungspegel saugseitig
q_V = Volumenstrom · p_{fs} = Druckerhöhung

ebm-papst Mulfingen GmbH & Co. KGaA & Co. KG · Bachmühle 2 · D-74673 Mulfingen · Phone +49 (0) 7938 81-0 · info1@de.ebmpapst.com · www.ebmpapst.com