W3G630-NU33-03

EC-Axialventilator - AxiBlade

gesichelte Flügel (S-Reihe)

Wandring mit Schutzgitter

ebm-papst Mulfingen GmbH & Co. KGaA & Co. KG
Bachmühle 2 · D-74673 Mulfingen
Phone +49 7938 81-0
info1@de.ebmpapst.com
www.ebmpapst.com

Kommanditgesellschaft · Sitz Mulfingen
Amtsgericht Stuttgart · HRA 590344

Komplementär Elektrobau Mulfingen GmbH · Sitz Mulfingen
Amtsgericht Stuttgart · HRB 590142

Nenndaten

Typ	**W3G630-NU33-03**
Motor	**M3G150-IF**

Phase		3~
Nennspannung	VAC	400
Nennspannungsbereich	VAC	380 .. 480
Frequenz	Hz	50/60
Art der Datenfestlegung		mb
Drehzahl	min^{-1}	1800
Leistungsaufnahme	W	3600
Stromaufnahme	A	5,5
Max. Gegendruck	Pa	440
Min. Umgebungstemperatur	°C	-40
Max. Umgebungstemperatur	°C	60

mb = Max. Belastung · mw = Max. Wirkungsgrad · fb = Freiblasend · kv = Kundenvorgabe · kg = Kundengerät
Änderungen vorbehalten

Daten gemäß Ökodesign-Verordnung EU 327/2011 (prEN 17166)

		Ist	Vorgabe 2015
01 Gesamtwirkungsgrad η_{es}	%	49,8	36,8
02 Installationskategorie		A	
03 Effizienzkategorie		Statisch	
04 Effizienzklasse N		53	40
05 Drehzahlregelung		Ja	

09 Leistungsaufnahme P_{ed}	kW	3,17
09 Volumenstrom q_v	m³/h	16530
09 Druckerhöhung p_{fs}	Pa	329
10 Drehzahl n	min^{-1}	1800
11 Spezifisches Verhältnis*		1,00

Datenfestlegung im optimalen Wirkungsgrad.

* Spezifisches Verhältnis = 1 + p_{fs} / 100 000 Pa

LU-205573

Die angezeigten Effizienzwerte zur Erlangung der Konformität mit der Ökodesign-Verordnung EU 327/2011 wurde mit definierten Luftführungskomponenten (z.B. Einströmdüsen) erreicht.
Die Abmessungen sind bei ebm-papst zu erfragen. Werden einbauseitig andere Luftführungsgeometrien verwendet verliert die ebm-papst Bewertung ihre Gültigkeit/muss die Konformität erneut bestätigt werden.

Das Produkt fällt nicht in den Geltungsbereich der Verordnung (EU) 2019/1781 aufgrund der in Artikel 2 Absatz 2a) genannten Ausnahme (vollständig in ein Produkt integrierte Motoren).

EC-Axialventilator - AxiBlade

gesichelte Flügel (S-Reihe)

Wandring mit Schutzgitter

Technische Beschreibung

Masse	39,3 kg
Baugröße	630 mm
Motor-Baugröße	150
Oberfläche Rotor	Schwarz lackiert
Material Elektronikgehäuse	Aluminium Druckguss, grau lackiert
Material Schaufeln	Kunststoff PP
Material Wandring	Stahlblech, verzinkt und schwarz kunststoffbeschichtet (RAL 9005)
Material Schutzgitter	Stahl, schwarz kunststoffbeschichtet (RAL 9005)
Schaufelanzahl	5
Flügelwinkel	0°
Förderrichtung	V
Drehrichtung	Rechts auf den Rotor gesehen
Schutzart	IP55
Isolationsklasse	"F"
Feuchte- (F) / Umweltschutzklasse (H)	H2
Hinweis Umgebungstemperatur	Ein gelegentlicher Anlauf zwischen -40 °C und -25 °C ist zulässig. Bei dauerhaftem Betrieb mit negativen Umgebungstemperaturen unter -25 °C (bspw. Kälteanwendungen) muss eine Ventilatorausführung mit speziellen Kältelagern eingesetzt werden.
Zul. Umgebungstemp. Motor max. (Transport/Lagerung)	+80 °C
Zul. Umgebungstemp. Motor min. (Transport/Lagerung)	-40 °C
Einbaulage	Welle horizontal oder Rotor unten; Rotor oben auf Anfrage
Kondenswasser-Bohrungen	Rotorseitig
Betriebsart	S1
Lagerung Motor	Kugellager
Technische Ausstattung	- Betriebs- und Störmeldung über LED - Externer 15-50 VDC-Eingang (Parametrierung) - Fehlermelderelais - Integrierter PI-Regler - Konfigurierbare Ein- / Ausgänge (I/O) - MODBUS V6.3 - Motorstrombegrenzung - RS485 MODBUS-RTU - Sanftanlauf - Spannungsausgang 3,3-24 VDC, Pmax = 800 mW - Steuerschnittstelle mit sicher vom Netz getrenntem SELV Potential - Übertemperaturschutz Elektronik / Motor - Unterspannungs- / Phasenausfallerkennung
Power Factor Correction (PFC)	Passiv (durch niederkapazitiven Zwischenkreis)
EMV Störfestigkeit	Gemäß EN 61000-6-2 (Industriebereich)
EMV Störaussendung	Gemäß EN 61000-6-3 (Haushaltsbereich), ausgenommen EN 61000-3-2 für professionell genutzte Geräte mit einer Gesamtbemessungsleistung, die größer als ein 1 kW ist
Berührungsstrom nach IEC 60990 (Messschaltung Bild 4, TN System)	<= 3,5 mA
Elektrischer Anschluss	Klemmkasten
Motorschutz	Verpol- und Blockierschutz

ebm-papst Mulfingen GmbH & Co. KGaA & Co. KG · Bachmühle 2 · D-74673 Mulfingen · Phone +49 (0) 7938 81-0 · info1@de.ebmpapst.com · www.ebmpapst.com

Schutzklasse-Anordnung	I; Wenn ein Schutzleiter angeschlossen ist. Die Einbaukomponente hat mehrere lokale Schutzklasse-Anordnungen. Die endgültige Schutzklasse ergibt sich nach bestimmungsgemäßem Einbau.
Normkonformität	EN 61800-5-1; CE
Zulassung	EAC; UL 1004-7 + 60730-1; CSA C22.2 Nr.77 + CAN/CSA-E60730-1

ebm-papst Mulfingen GmbH & Co. KGaA & Co. KG · Bachmühle 2 · D-74673 Mulfingen · Phone +49 (0) 7938 81-0 · info1@de.ebmpapst.com · www.ebmpapst.com

EC-Axialventilator - AxiBlade

gesichelte Flügel (S-Reihe)

Wandring mit Schutzgitter

Produktzeichnung

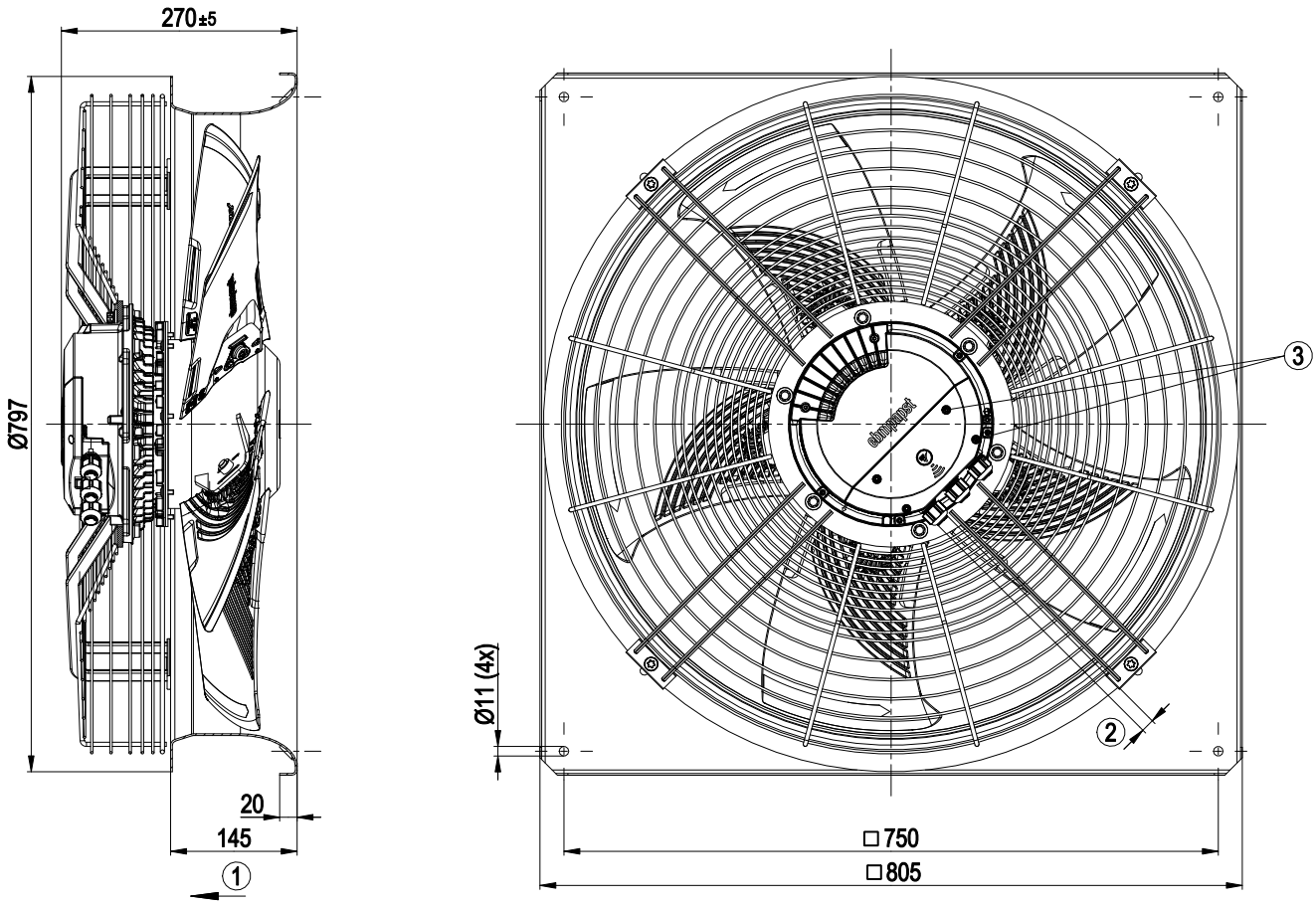

1	Förderrichtung "V"
2	Kabeldurchmesser min. 4 mm, max. 10 mm, Anzugsmoment 4±0,6 Nm
	(Das Anzugsmoment ist für PVC-Leitungen ausgelegt. Bei abweichenden Leitungsmaterialien muss das Anzugsmoment ggf. angepasst werden)
3	Anzugsmoment 1,5±0,2 Nm

ebm-papst Mulfingen GmbH & Co. KGaA & Co. KG · Bachmühle 2 · D-74673 Mulfingen · Phone +49 (0) 7938 81-0 · info1@de.ebmpapst.com · www.ebmpapst.com

EC-Axialventilator - AxiBlade

gesichelte Flügel (S-Reihe)

Wandring mit Schutzgitter

Montagemaße

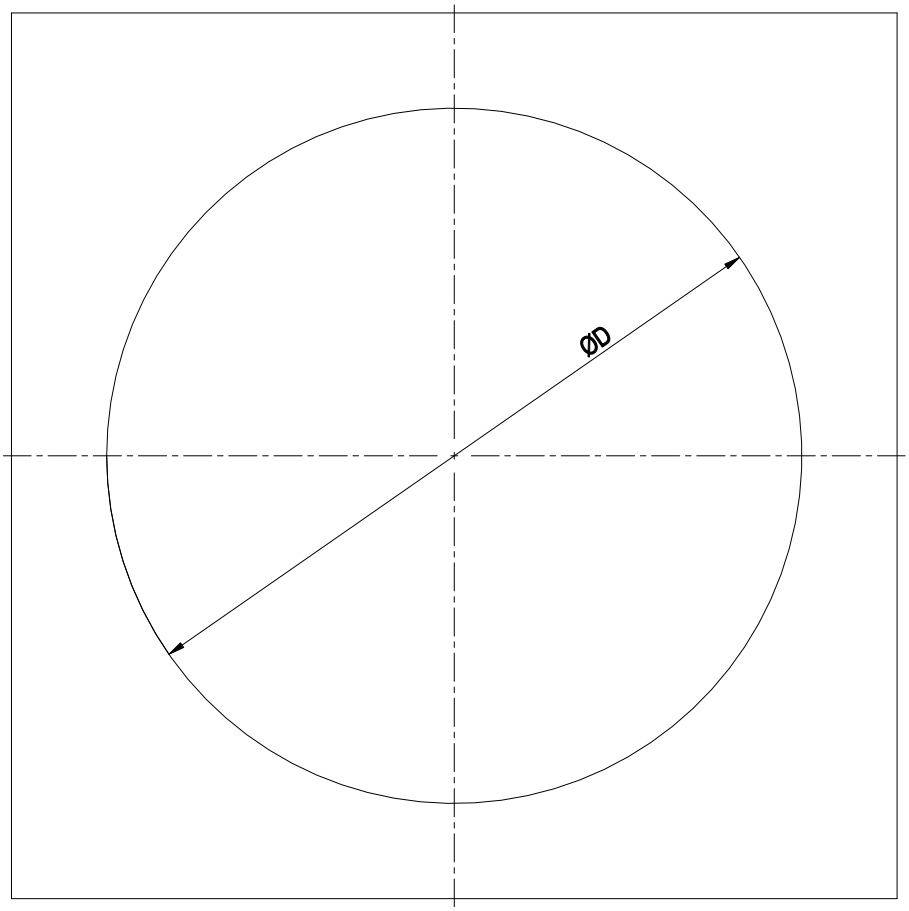

	Durchmesser des notwendigen Ausschnitts zur Montage des Wandrings im Endgerät
	BG630: D = Ø785 mm
	BG710: D = Ø830 mm
	BG800: D = Ø950 mm
	BG910: D = Ø1050 mm

ebm-papst Mulfingen GmbH & Co. KGaA & Co. KG · Bachmühle 2 · D-74673 Mulfingen · Phone +49 (0) 7938 81-0 · info1@de.ebmpapst.com · www.ebmpapst.com

Anschlussbild

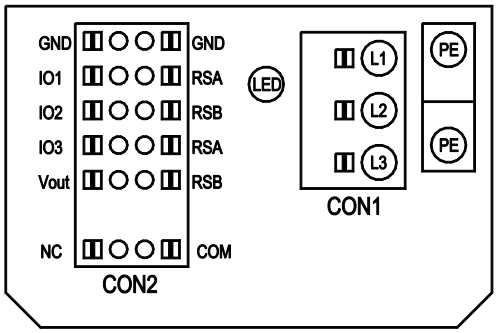

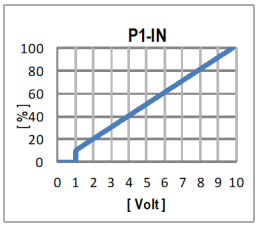

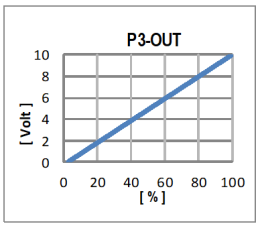

Nr.	Anschl.	Bezeichnung	Funktion / Belegung
	CON1	L1, L2, L3	Versorgungsspannung, Phase, Spannungsbereich siehe Typenschild
	PE	PE	Schutzleiter
	CON2	RSA	RS485-Schnittstelle für MODBUS, RSA; SELV
	CON2	RSB	RS485-Schnittstelle für MODBUS, RSB; SELV
	CON2	GND	Bezugsmasse für Steuerschnittstelle, SELV
	CON2	IO1	Funktion parametrierbar (siehe Tabelle "Optionale Schnittstellenfunktionen") Werkseinstellung: Digitaleingang - high aktiv, Funktion: Disable-Eingang, SELV - inaktiv: Pin offen oder angelegte Spannung < 1,5 VDC - aktiv: angelegte Spannung 3,5-50 VDC Reset-Funktion: Auslösung eines Fehler-Reset beim Zustandswechsel von "enabled" auf "disabled"
	CON2	IO2	Funktion parametrierbar (siehe Tabelle "Optionale Schnittstellenfunktionen") Werkseinstellung: Analogeingang 0-10 V / PWM, Ri=100 kΩ, Funktion: Sollwert Kennlinie parametrierbar (siehe Eingangskennlinie P1-IN), SELV
	CON2	IO3	Funktion parametrierbar (siehe Tabelle "Optionale Schnittstellenfunktionen") Werkseinstellung: Analogausgang 0-10 V, max. 5 mA, Funktion: Aussteuergrad Ventilator Kennlinie parametrierbar (siehe Ausgangskennlinie P3-OUT), SELV
	CON2	Vout	Spannungsausgang 3,3-24 VDC +/-5 %, Pmax=800 mW, Spannung parametrierbar Werkseinstellung: 10 VDC dauerkurzschlußfest, Versorgung für externe Geräte, SELV alternativ: 15-50 VDC-Eingang für Parametrierung über MODBUS ohne Netzspannung
	CON2	COM	Statusrelais, Potentialfreier Statusmeldekontakt, gemeinsamer Anschluss, Kontaktbelastbarkeit 250 VAC / 2 A (AC1) min. 10 mA, verstärkte Isolation zu Netz- und Steuerschnittstelle
	CON2	NC	Statusrelais, Potentialfreier Statusmeldekontakt, Öffnerkontakt bei Fehler
		LED	grün = Status gut, Betriebsbereit orange = Status Warnung rot = Status Fehler
		P1-IN	Eingangskennlinie
		P3-OUT	Ausgangskennlinie

ebm-papst Mulfingen GmbH & Co. KGaA & Co. KG · Bachmühle 2 · D-74673 Mulfingen · Phone +49 (0) 7938 81-0 · info1@de.ebmpapst.com · www.ebmpapst.com

Klemmen- / Steckerbelegung

CON2	configurable IO mode	electrical specification	MODBUS Register for IO mode configuration	configurable IO functions: normal / inverse	INPUT: source: set value	INPUT: source: sensor value	INPUT: switch: parameter set: #1 / #2	INPUT: switch: control function: heating (pos.) / cooling (neg.)	INPUT: switch: direction of rotation: cw / ccw	INPUT: switch: set value source	INPUT: switch: fan enable / disable	OUTPUT: signal: tach out (selected directly via IO mode)	OUTPUT: signal: diagnostics out (selected directly via IO mode)	OUTPUT: signal: fan modulation level % D130 [0]	OUTPUT: signal: actual speed D130 [1]	OUTPUT: signal: system modulation level % D130 [2]	OUTPUT: signal: remote control output 0-10V D130 [5]	OUTPUT: pulse input for auto-adressing D00C [1]	OUTPUT: pulse output for auto-adressing D130 [4]
IO1	○ **Din 1 (active high)**: digital input	active: applied voltage 3,5-50VDC, SELV not active: pin open or applied voltage < 1,5VDC	D158 [0]	○			○	○	○	○	○							○	
	○ **Ain 1 0-10V/PWM**: analog input	Ri = 100K, characteristic curve parameterizable, f_{PWM} = 1k..10KHz, SELV	D158 [2]	○	○														
	○ **Tach out** (open collector output)	Umax = 50VDC, Imax = 20mA, SELV	D158 [5]	○								○							
	○ **Diagnostics out** (open collector output)	Umax = 50VDC, Imax = 20mA, SELV	D158 [6]	○									○						
IO2	○ **Din 2 (active high)**: digital input	active: applied voltage 3,5-50VDC, SELV not active: pin open or applied voltage < 1,5VDC	D159 [0]	○			○	○	○	○	○								
	○ **Ain 2 0-10V/PWM**: analog input	Ri = 100K, characteristic curve parameterizable, f_{PWM} = 1k..10KHz, SELV	D159 [2]	○		○													
	○ **Ain 2 4-20mA**: analog input	Ri = 125R, characteristic curve parameterizable, SELV	D159 [3]	○															
IO3	○ **Din 3 (active high)**: digital input	active: applied voltage 3,5-50VDC, SELV not active: pin open or applied voltage < 1,5VDC	D15A [0]	○			○	○	○	○	○								
	○ **Din 3 (active low)**: digital input	active: applied voltage < 1,5VDC, SELV not active: pin open or applied voltage 3,5-50VDC	D15A [1]	○															
	○ **PWMin3**: digital input, idle level high	PWM = 40Hz- 10kHz, characteristics parameterizable active: pin open or applied voltage 3,5-50VDC not active: applied voltage < 1,5VDC, SELV	D15A [7]	○															
	○ **PWMin3**: digital input, idle level low	40Hz- 10kHz, characteristics parameterizable active: applied voltage 3,5-50VDC not active: pin open or applied voltage < 1,5VDC, SELV	D15A [8]	○															
	○ **Aout3 0-10V**: analog output	function parameterizable, max. 5mA, max output frequency 300Hz, SELV	D15A [4]											○	○	○	○		○
	○ **Tacho out** (pulses), analog output	0-10V max. 5mA, max output frequency 300Hz, SELV	D15A [5]									○							
	○ **Diagnostics out** (pulses)	0-10V max. 5mA, max output frequency 300Hz, SELV	D15A [6]										○						
RSA RSB	RS485 bus connection,	MODBUS RTU, specification V6.3, SELV		○							○								
Vout	voltage output	voltage parameterizable 3,3...24VDC +/- 5%, Pmax=800mW, short-circuit-proof, supply for external devices, SELV	D16E [...]																
	alternatively: Input auxiliary power supply for parameterization via RS485/MODBUS RTU without line voltage	15...50VDC																	

○ configurable option

For further information and additional functions see EC Control Software, Fan-Set-App, or MODBUS Parameter Specification V6.3

ebm-papst Mulfingen GmbH & Co. KGaA & Co. KG · Bachmühle 2 · D-74673 Mulfingen · Phone +49 (0) 7938 81-0 · info1@de.ebmpapst.com · www.ebmpapst.com

EC-Axialventilator - AxiBlade

gesichelte Flügel (S-Reihe)

Wandring mit Schutzgitter

Kennlinien: Luftleistung 50 Hz

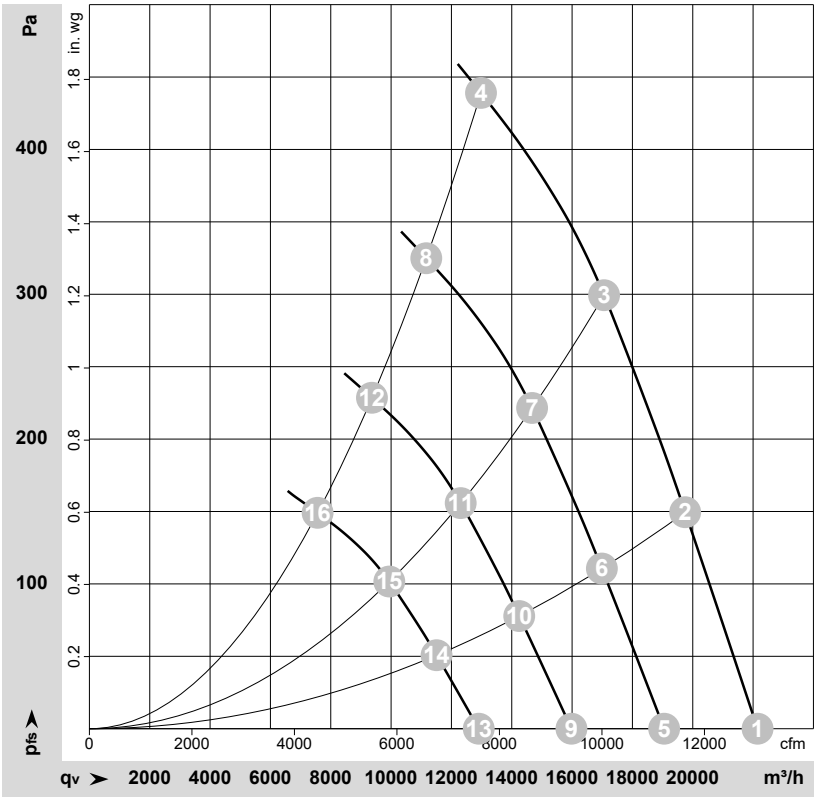

ρ = 1,15 kg/m³ ± 2 %

Messung: LU-205573-1

Luftleistung gemessen nach ISO 5801 Installationskategorie A. Den genauen Messaufbau erfragen Sie bitte bei ebm-papst. Saugseitige Geräuschpegel: LwA nach ISO 13347 / LpA mit 1 m Abstand auf Ventilatorachse gemessen. Die Angaben gelten nur unter den angegebenen Messbedingungen und können sich durch Einbaubedingungen verändern. Bei Abweichungen zum Normaufbau sind die Kennwerte im eingebauten Zustand zu überprüfen.

Messwerte

	Versch.	U	f	n	P_{ed}	I	LpA_{in}	LwA_{in}	LwA_{out}	q_V	p_{fs}	q_V	p_{fs}
		V	Hz	min^{-1}	W	A	dB(A)	dB(A)	dB(A)	m^3/h	Pa	cfm	in. wg
1	3~	400	50	1800	1991	3,12	78	86	87	22150	0	13035	0,00
2	3~	400	50	1800	2570	3,96	77	85	86	19750	150	11625	0,60
3	3~	400	50	1800	3090	4,72	80	87	88	17060	300	10040	1,20
4	3~	400	50	1800	3600	5,50	90	98	99	12980	440	7640	1,77
5	3~	400	50	1550	1267	1,98	75	82	83	19050	0	11215	0,00
6	3~	400	50	1550	1636	2,52	74	81	82	16985	112	10000	0,45
7	3~	400	50	1550	1967	3,01	76	83	84	14675	222	8635	0,89
8	3~	400	50	1550	2271	3,46	86	94	95	11165	325	6570	1,30
9	3~	400	50	1300	748	1,17	70	78	79	15980	0	9405	0,00
10	3~	400	50	1300	965	1,49	69	76	78	14245	79	8385	0,32
11	3~	400	50	1300	1160	1,77	71	78	79	12310	156	7245	0,63
12	3~	400	50	1300	1340	2,04	81	89	90	9365	229	5510	0,92
13	3~	400	50	1050	394	0,62	65	72	74	12905	0	7595	0,00
14	3~	400	50	1050	508	0,78	64	71	73	11510	51	6775	0,20
15	3~	400	50	1050	611	0,93	66	73	74	9940	102	5850	0,41
16	3~	400	50	1050	706	1,07	76	84	85	7565	149	4450	0,60

Versch. = Verschaltung · U = Versorgungsspannung · f = Frequenz · n = Drehzahl · P_{ed} = Leistungsaufnahme · I = Stromaufnahme · LpA_{in} = Schalldruckpegel saugseitig · LwA_{in} = Schallleistungspegel saugseitig
LwA_{out} = Schallleistungspegel druckseitig · q_V = Volumenstrom · p_{fs} = Druckerhöhung

ebm-papst Mulfingen GmbH & Co. KGaA & Co. KG · Bachmühle 2 · D-74673 Mulfingen · Phone +49 (0) 7938 81-0 · info1@de.ebmpapst.com · www.ebmpapst.com