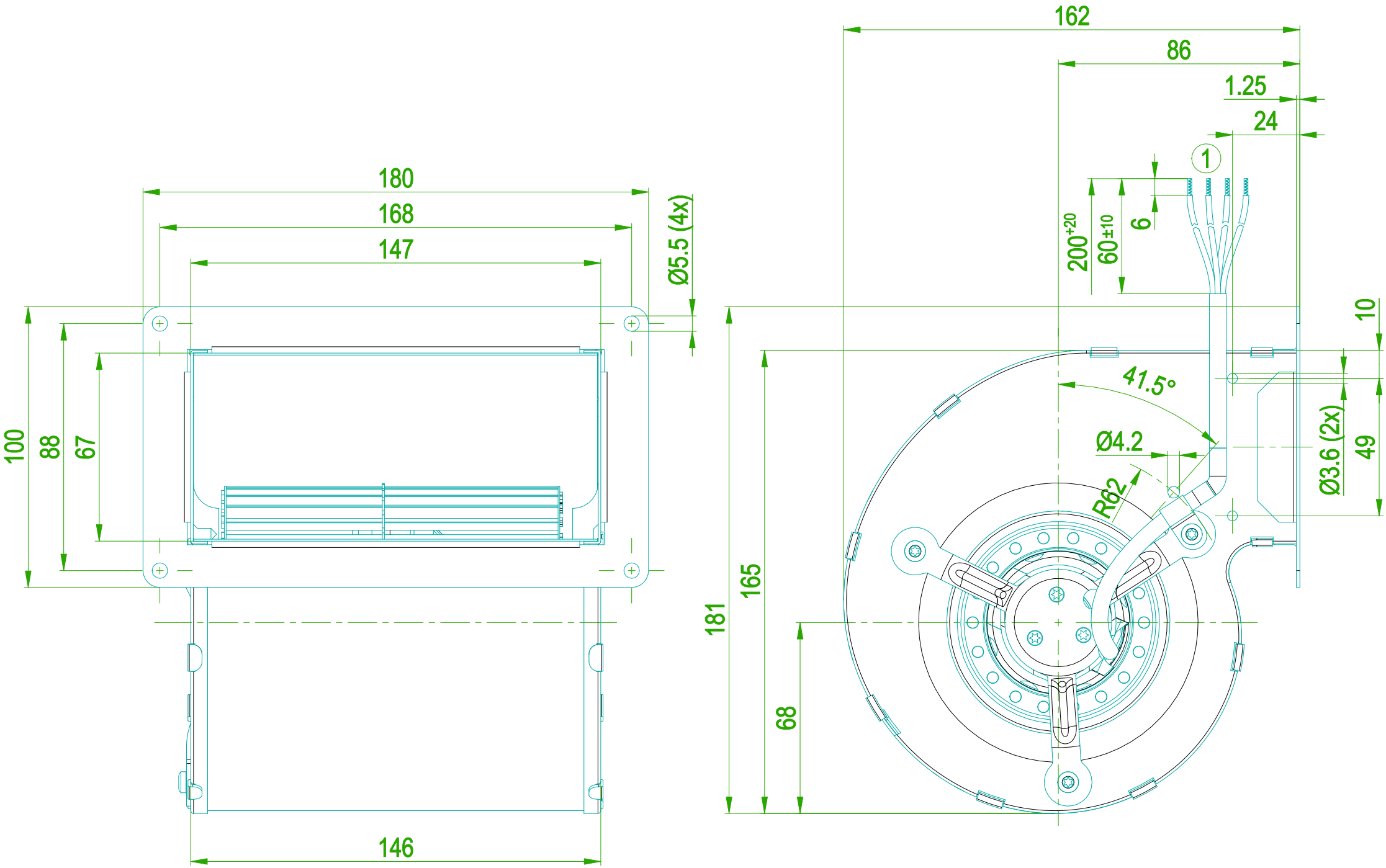
180
168
147
Ø5.5 (4x)
100
88
67
146
162
86
1.25
24
1
200+20
60±10
6
10
41.5°
Ø4.2
R62
Ø3.6 (2x)
49
181
165
68