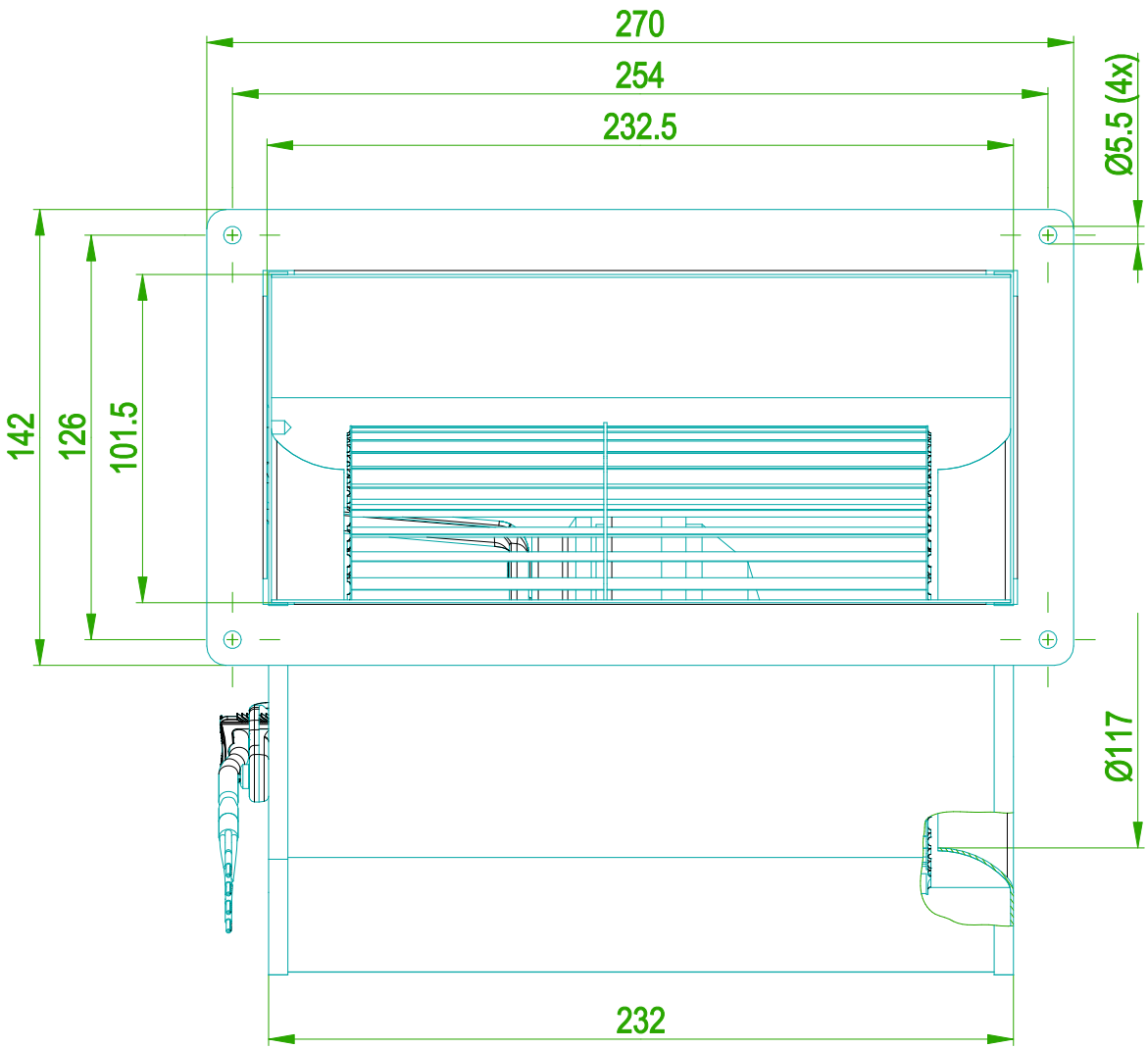
270
254
232.5
Ø5.5 (4x)
142
126
101.5
Ø117
232

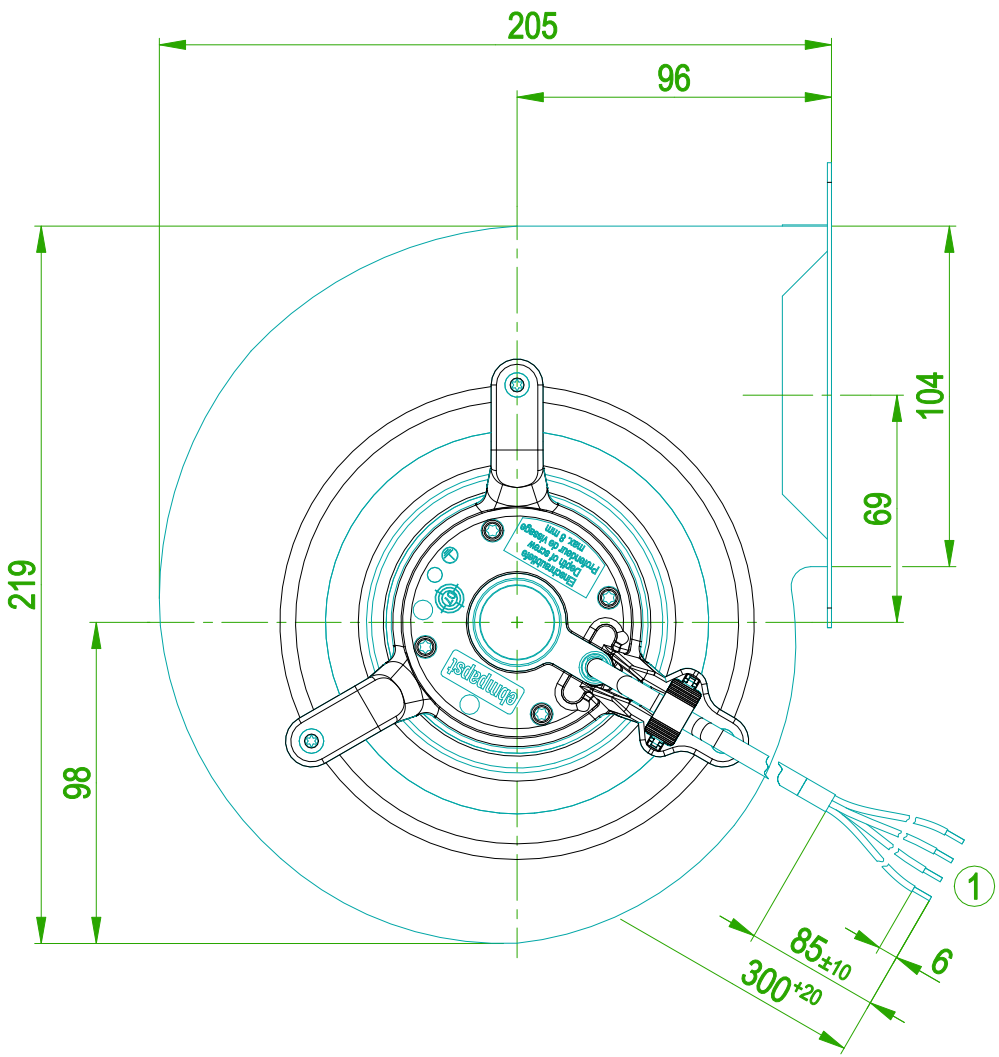
205
96
104
69
219
98
ebmpapst
1
85±10
6
300+20