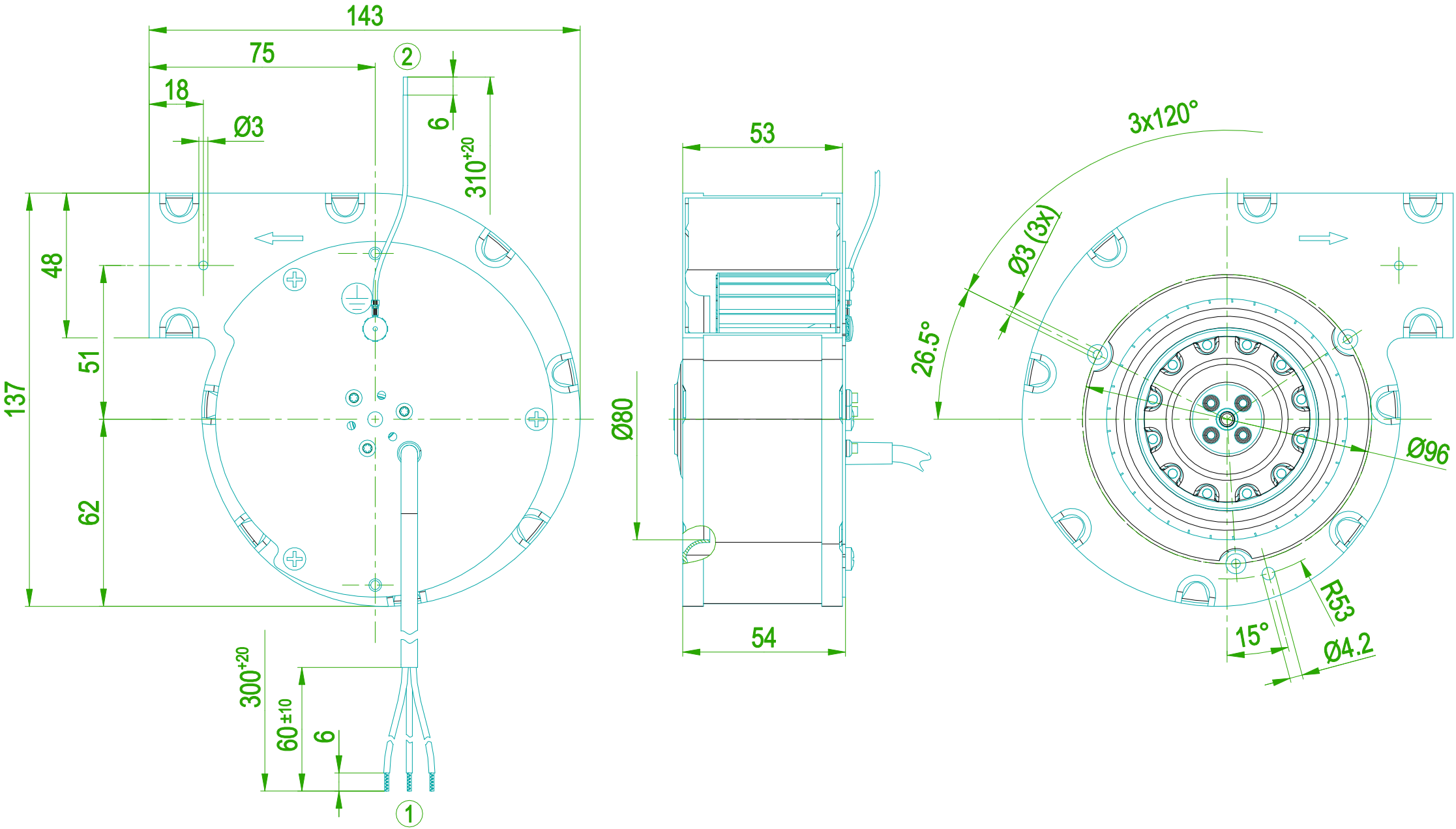
143
75
18
Ø3
2
6
310+20
48
51
137
62
300+20
60±10
6
1
53
Ø80
54
3x120°
Ø3 (3x)
26.5°
Ø96
R53
15°
Ø4.2