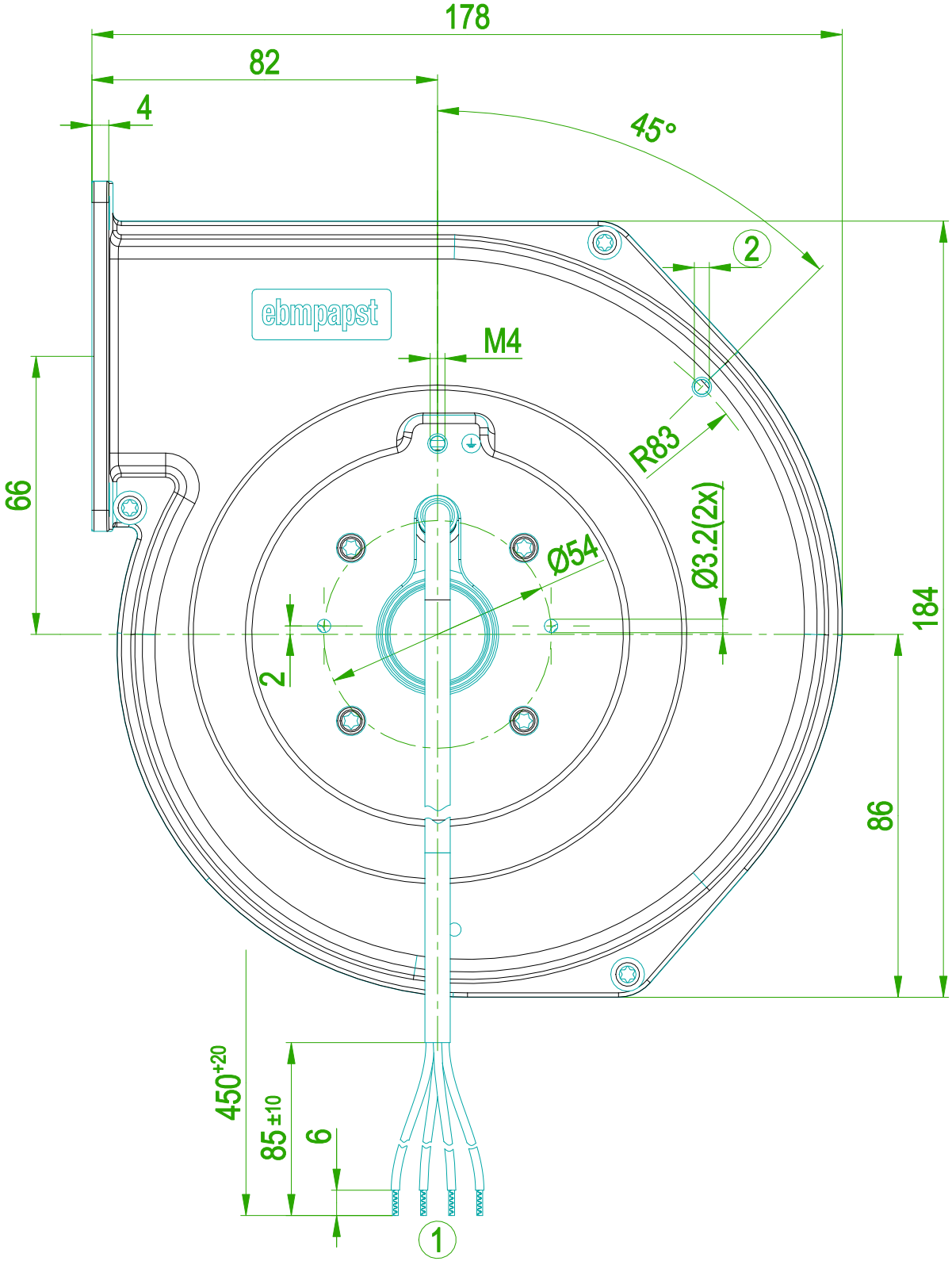
178
82
4
45°
2
ebmpapst
M4
R83
66
Ø54
Ø3.2(2x)
184
2
86
450+20
85±10
6
1

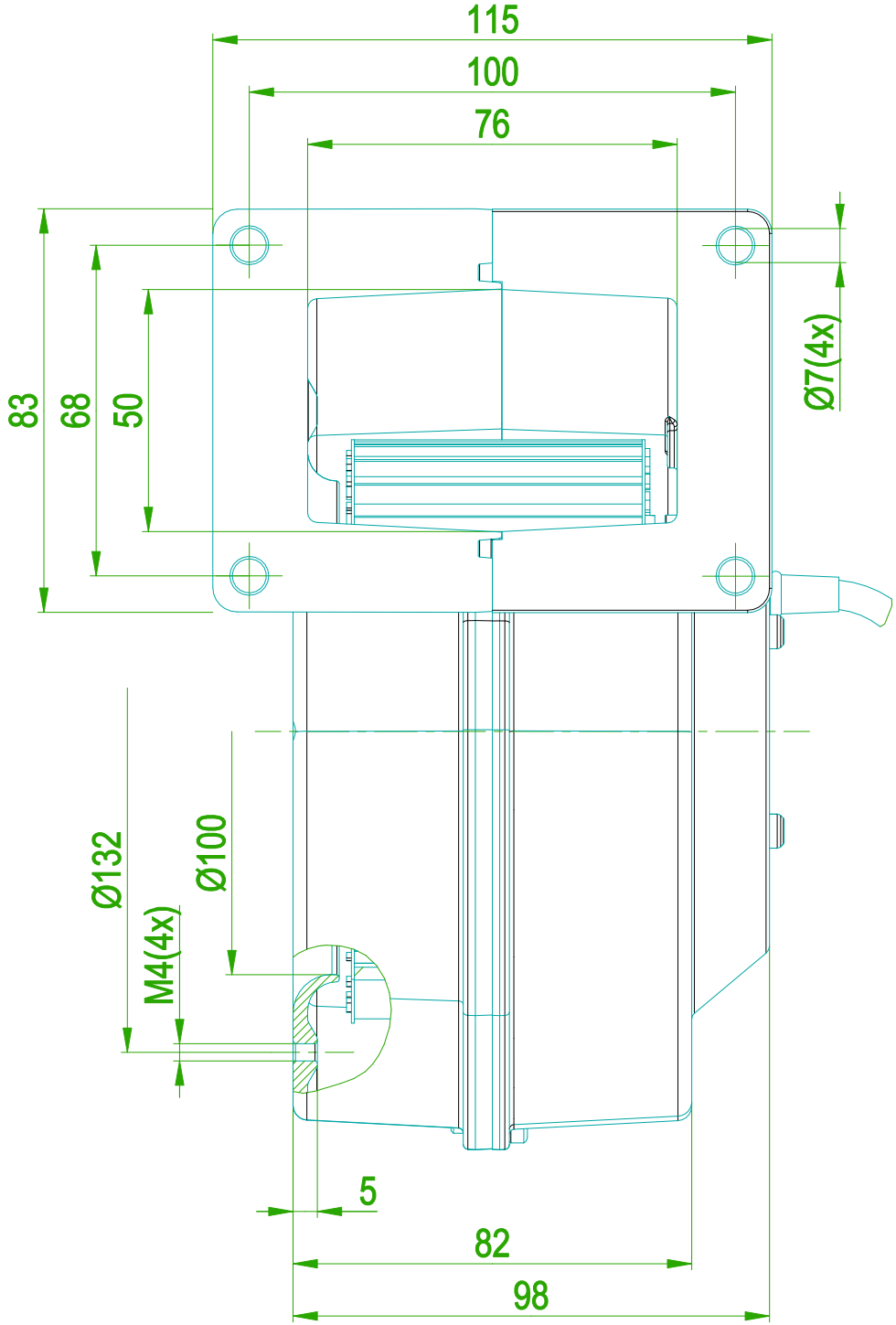
115
100
76
83
68
50
Ø7(4x)
Ø132
Ø100
M4(4x)
5
82
98