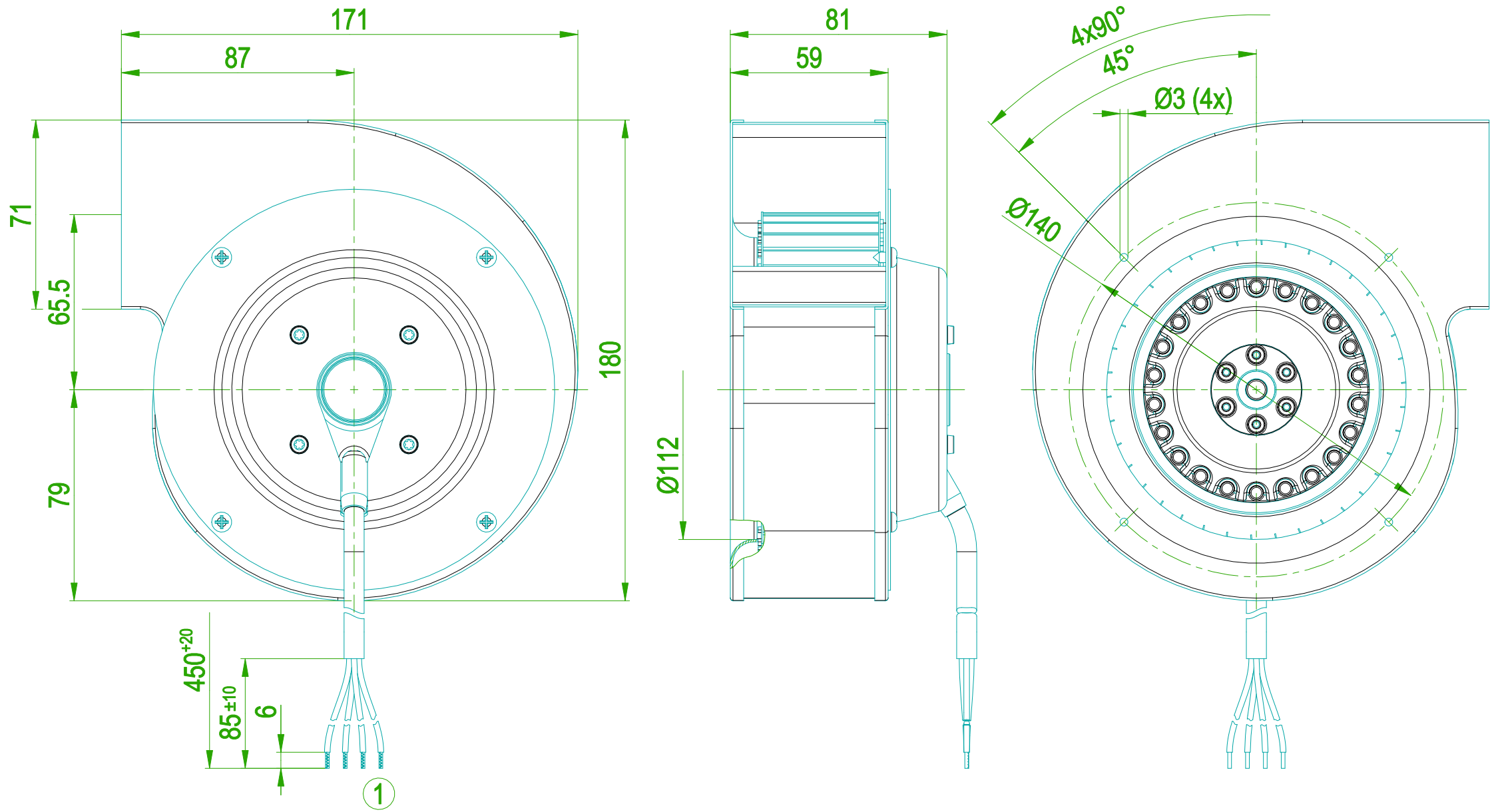
171
87
71
65.5
79
180
450+20
85±10
6
1
81
59
Ø112
4x90°
45°
Ø3 (4x)
Ø140